Вакуумная плита

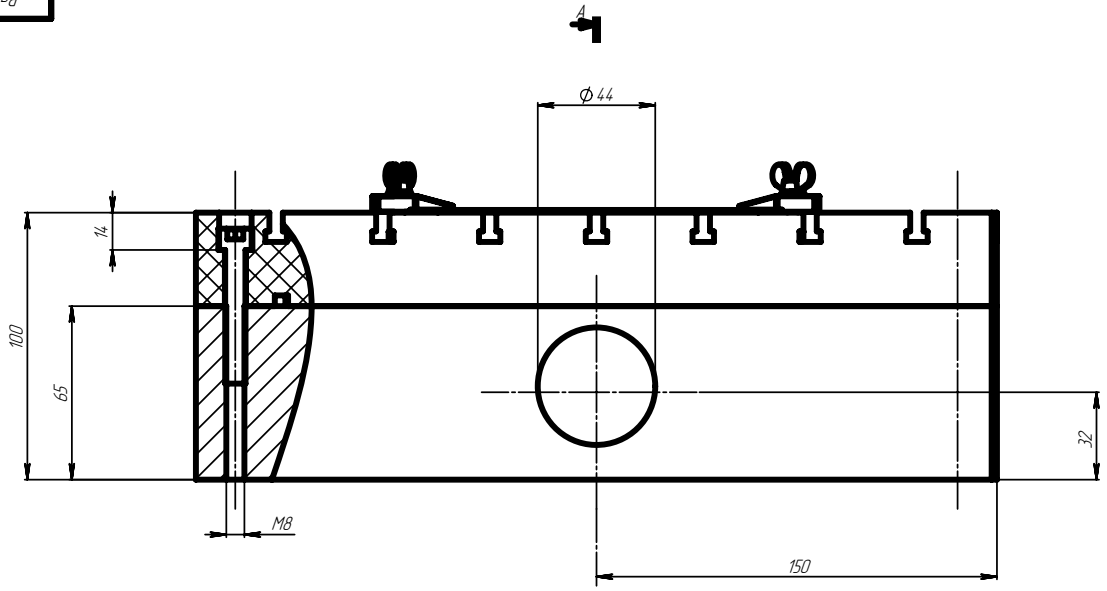

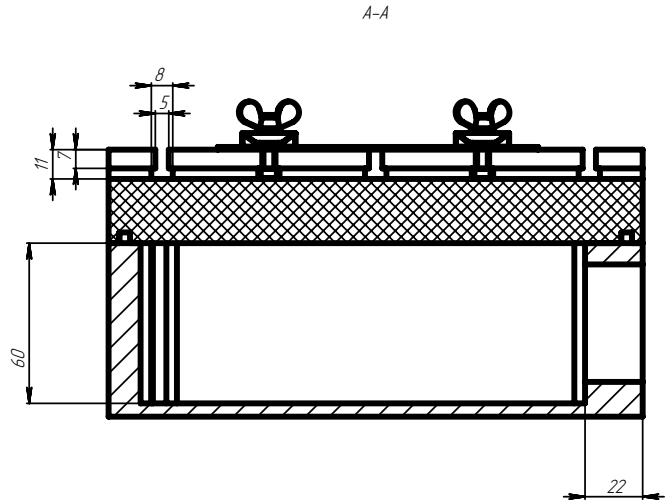

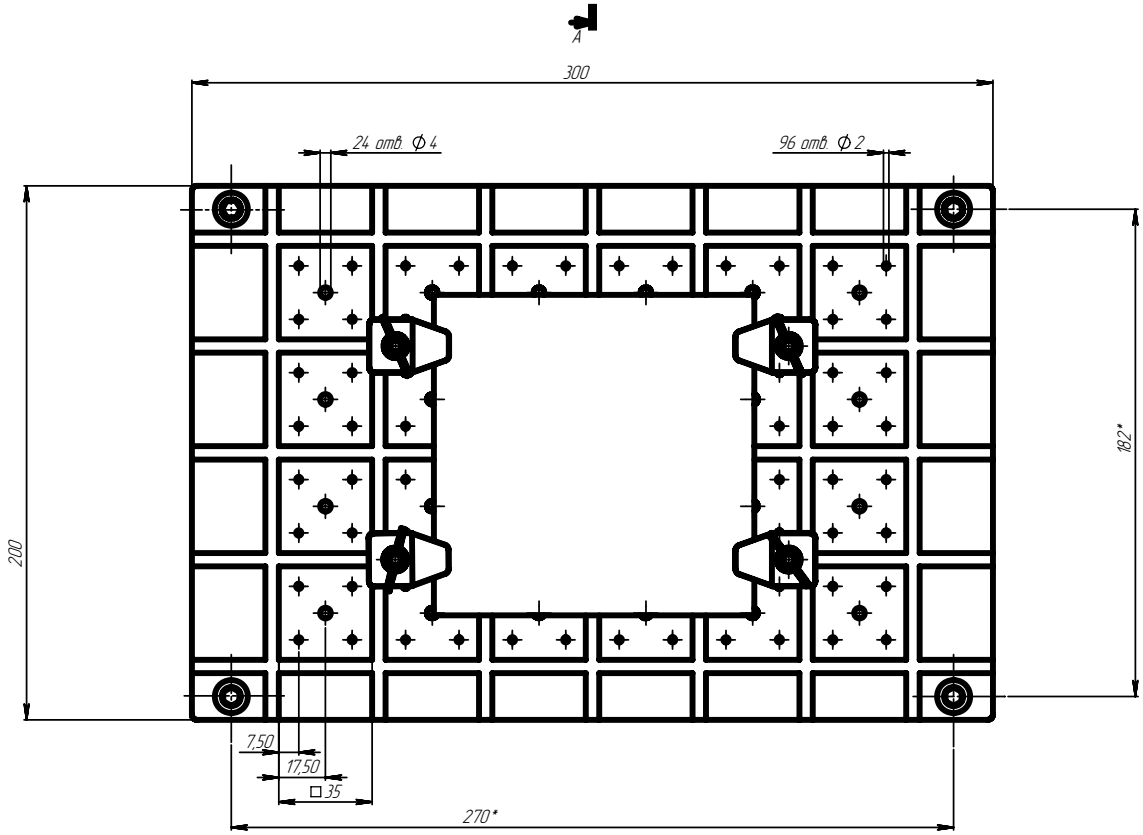

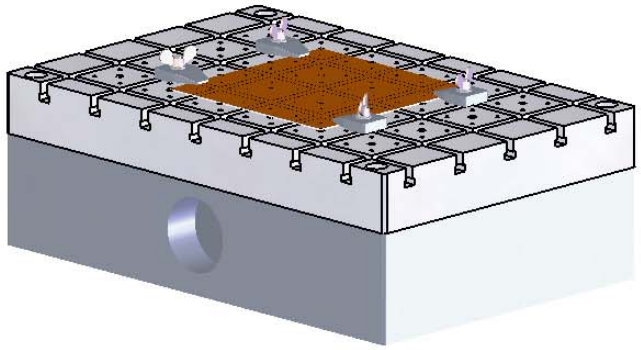

* Размеры для справок

Изм.	Лист	N докум.	Подп.	Дата	Дипломный проект		
Разраб.		Ободский			Вакуумная плита	Лит.	Масса	Масштаб
Пров.		Оцеридзе						11
Т.контр.						Лист 1	Листов 1
Нач. КБ						МГТУ им. Н.Э.Баумана Каф. И9Z Гр. И9Z-82
Н.контр.						
Утв.						

Технологическая часть. Вакуумная плита Копировал Формат А1

Инв. N подл. | Подп. и дата | Взам. инв. N | Инв. N дубл. | Подп. и дата